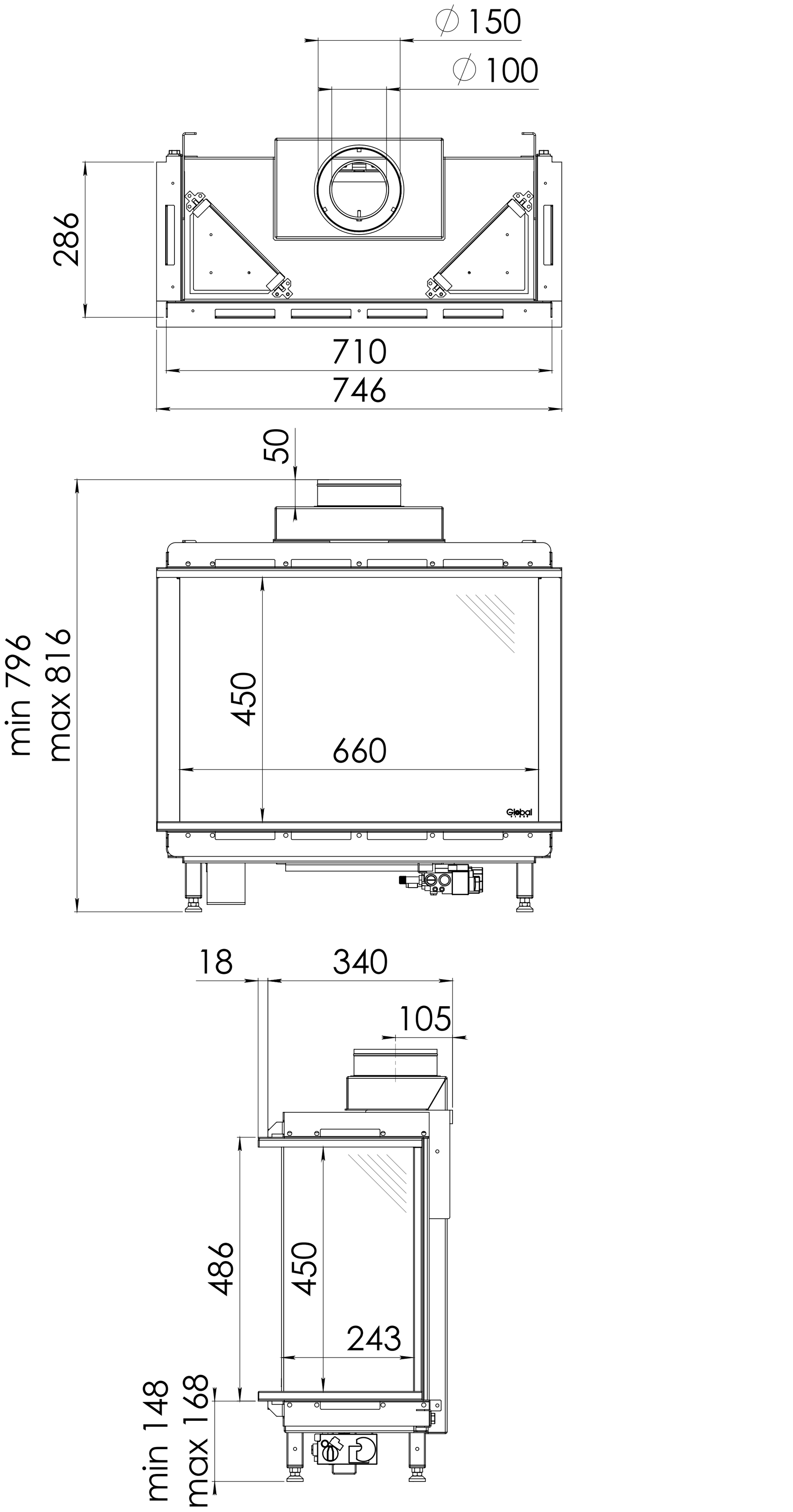
∅ 150
∅ 100
286
710
746
50
min 796
max 816
450
660
Global
18
340
105
486
450
243
min 148
max 168

38C-1793/1